TYZAP1.0. - tyristorové zapalování pro Jawa 50

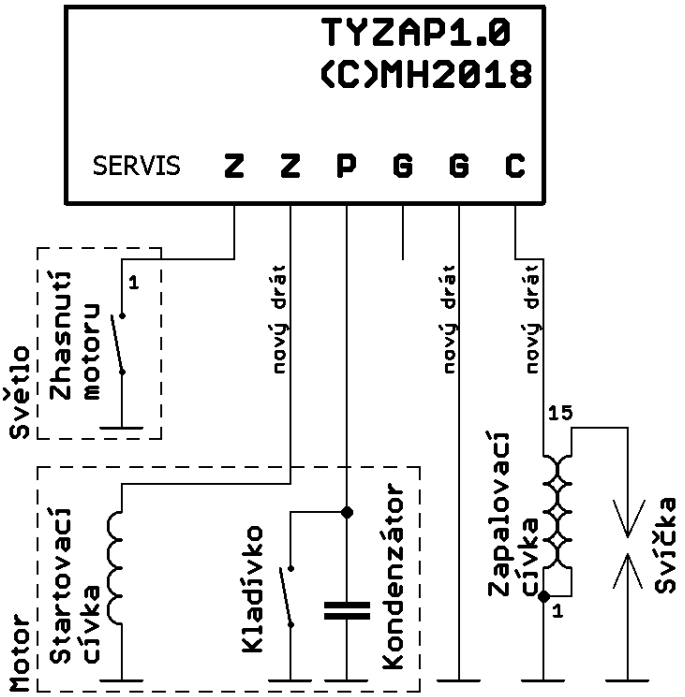

Schéma připojení zapalování v motocyklu Jawa 50

Postup montáže

Kryt nad motorem (prsíčka):

- přichytit/přimontovat „zapalování“ do prostoru „zapalovací cívky“ nebo nářadí,
- odpojit oba dráty ze svorky 15 „zapalovací cívky“,
- drát vedoucí ke „spínači zhasnutí motoru – schcípáku“ (do světla) připojit na svorku Z „zapalování“,
- drát vedoucí ke „kladívku“ (do motoru) připojit na svorku P „zapalování“,
- připojit nový drát na svorku G „zapalování“, druhý konec připojit na rám/kostru motocyklu,
- připojit nový drát na svorku C „zapalování“, druhý konec připojit na svorku 15 „zapalovací cívky“.

Zapalování (v motoru):

- odpojit „startovací cívku“ od „kladívka“, kondenzátor neodpojovat,
- natáhnout nový drát od „startovací cívky“ do krytu nad motorem (prsíčka),
- jeden konec připojit na „startovací cívku“,
- druhý konec připojit na na svorku Z „zapalování“.

Kladívko musí být obroušené od opálených částí, očištěné a odmaštěné!

Jízda bez zapalování

Odpojit konektor s dráty ze „zapalování“ a osadit jej samostatným konektorem (protikusem).

Nastavení předstihu

- do konektoru „SERVIS“ na „zapalování“ připojit pomocný „bzučák“,
- otáčet rotorem pro nastavení předstihu,
- „bzučák“ píská v případě rozpojení „kladívka“, kdy dochází k přeskočení jiskry na „svíčce“.

24.4.2018, Martin Hanek
Web: www.hanek.net